FAMIGLIA - H
VOLANTINI ZIGRINATI

AGGIORNAMENTO 2016

AS Sabbadin SRL

ARTICOLI TECNICI INDUSTRIALI

H765

+135° -20° | PA6 +GF | UL94 HB | RoHS 2011/65/EU

VOLANTINO ZIGRINATO SCARICATO CON BOCCOLA FILETTATA PASSANTE

Materiale:
Poliammide rinforzata.
Resistente ad olii e grassi.

Superficie:
Satinata.

Colore:
Nero (RAL 9011).

Inserto:
Boccola con foro filettato passante in ottone.
(tolleranza filetto 6H).

RICHIESTE SPECIALI:

- Su richiesta e per quantità gli inserti possono essere forniti in materiale diverso.
- Su richiesta e per quantità colori come da tabella a pag. H-19.

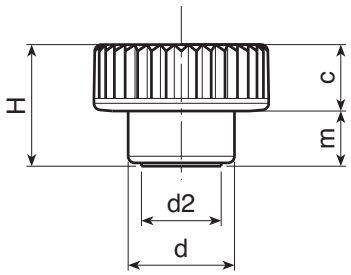

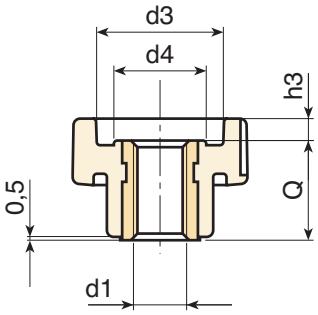

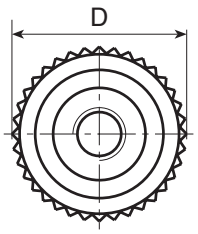

	art.	D	H	d	m	c	d2	d3	d4	h3	d1 6H	Q	g
●	**H76515.TM0401**	**15**	10,5	10	4,5	6	8	10	7,5	2	**M04**	8,5	2
●	**H76515.TM0501**	**15**	10,5	10	4,5	6	8	10	7,5	2	**M05**	8,5	2
●	**H76521.TM0501**	**21**	15	13	6,5	8,5	9,5	15	10,5	2,5	**M05**	12,5	5
●	**H76521.TM0601**	**21**	15	13	6,5	8,5	9,5	15	10,5	2,5	**M06**	12,5	5
●	**H76526.TM0601**	**26**	18	16	8,5	9,5	12	19	13	3	**M06**	15	10
●	**H76526.TM0801**	**26**	18	16	8,5	9,5	12	19	13	3	**M08**	15	10
●	**H76533.TM0801**	**32**	23	20	10,5	12,5	15	23	16	5	**M08**	18	16
●	**H76533.TM1001**	**32**	23	20	10,5	12,5	15	23	16	5	**M10**	18	16
●	**H76540.TM0801**	**40**	28	25	12,5	15,5	18	28	21	6	**M08**	22	31
●	**H76540.TM1001**	**40**	28	25	12,5	15,5	18	28	21	6	**M10**	22	32
●	**H76540.TM1201**	**40**	28	25	12,5	15,5	18	28	21	6	**M12**	22	32
●	**H76540.TM1401**	**40**	28	25	12,5	15,5	18	28	21	6	**M14**	22	34

VOLANTINO ZIGRINATO SCARICATO CON BOCCOLA FILETTATA PASSANTE INOX

H765 PIN

+135° -20° | PA6 +GF | UL94 HB | RoHS 2011/65/EU

INOX

Materiale:
Poliammide rinforzata.
Resistente ad olii e grassi.

Superficie:
Satinata.

Colore:
Nero (RAL 9011).

Inserto:
Boccola con foro filettato passante in acciaio inox (AISI 303) (tolleranza filetto 6H).

RICHIESTE SPECIALI:

- Su richiesta e per quantità colori come da tabella a pag. H-19.

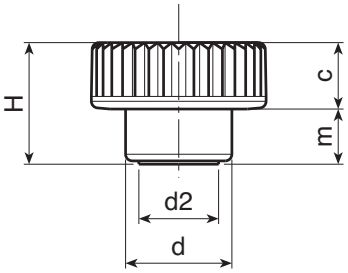

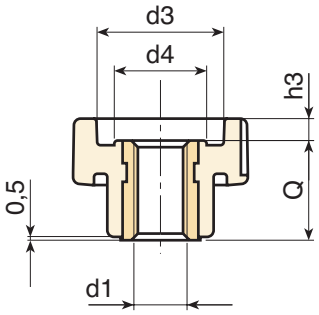

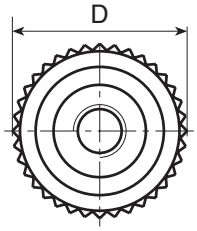

	art.	D	H	d	m	c	d2	d3	d4	h3	d1 6H	Q	g
●	H76515.TM0401PIN	15	10,5	10	4,5	6	8	10	7,5	2	M04	8,5	3
●	H76515.TM0501PIN	15	10,5	10	4,5	6	8	10	7,5	2	M05	8,5	3
●	H76521.TM0501PIN	21	15	13	6,5	8,5	9,5	15	10,5	2,5	M05	12,5	6
●	H76521.TM0601PIN	21	15	13	6,5	8,5	9,5	15	10,5	2,5	M06	12,5	6
●	H76526.TM0601PIN	26	18	16	8,5	9,5	12	19	13	3	M06	15	11,5
●	H76526.TM0801PIN	26	18	16	8,5	9,5	12	19	13	3	M08	15	11,5
●	H76533.TM0801PIN	32	23	20	10,5	12,5	15	23	16	5	M08	18	18
●	H76533.TM1001PIN	32	23	20	10,5	12,5	15	23	16	5	M10	18	18
●	H76540.TM0801PIN	40	28	25	12,5	15,5	18	28	21	6	M08	22	32
●	H76540.TM1001PIN	40	28	25	12,5	15,5	18	28	21	6	M10	22	31
●	H76540.TM1201PIN	40	28	25	12,5	15,5	18	28	21	6	M12	22	34

H766

+135° -20° | PA6 +GF | UL94 HB | RoHS 2011/65/EU

VOLANTINO ZIGRINATO SCARICATO CON PERNO FILETTATO

Materiale:
Poliammide rinforzata.
Resistente ad olii e grassi.

Superficie:
Satinata.

Colore:
Nero (RAL 9011).

Inserto:
Prigioniero filettato in acciaio zincato.
(tolleranza filetto 6g).

RICHIESTE SPECIALI:

- Su richiesta e per quantità gli inserti possono essere forniti con lunghezze a richiesta.
- Su richiesta e per quantità gli inserti possono essere forniti in materiale diverso.
- Su richiesta e per quantità colori come da tabella a pag. H-19.

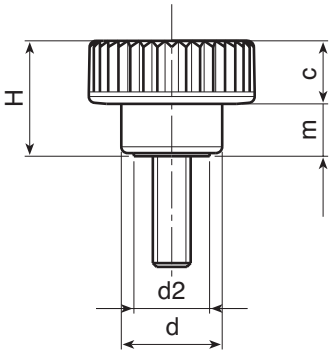

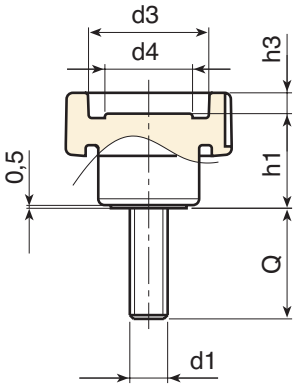

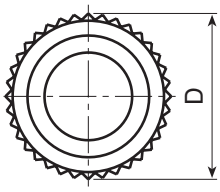

art.	D	H	d	m	c	d2	d3	d4	h1	h3	LM	d1 6g	Q	⚖ g
H76615.TM04X..01	15	10,5	10	4,5	6	8	10	7,5	8,5	2	40	M04	11-15-19	2,5-3-3,5
H76615.TM05X..01	15	10,5	10	4,5	6	8	10	7,5	8,5	2	40	M05	11-15-19	4-4,5-5
H76621.TM05X..01	21	15	13	6,5	8,5	9,5	15	10,5	12,5	2,5	40	M05	10-16-20-30	6,5-6,5-7,5-9,5
H76621.TM06X..01	21	15	13	6,5	8,5	9,5	15	10,5	12,5	2,5	40	M06	10-16-20-25	7,5-8,5-9-10,5
H76626.TM06X..01	26	18	16	8,5	9,5	12	19	13	15	3	80	M06	10-16-20-25	10-11-11,5-12,5
H76626.TM08X..01	26	18	16	8,5	9,5	12	19	13	15	3	80	M08	16-20-25	15,5-16,5-18,5
H76633.TM08X..01	32	23	20	10,5	12,5	15	23	16	18	5	80	M08	16-20-30	21-24-30
H76633.TM10X..01	32	23	20	10,5	12,5	15	23	16	18	5	80	M10	20-30-40	30-30,5-35,5
H76640.TM08X..01	40	28	25	12,5	15,5	18	28	21	22	6	100	M08	16-30-40	29,5-38-44
H76640.TM10X3001	40	28	25	12,5	15,5	18	28	21	22	6	100	M10	30	46
H76640.TM12X5001	40	28	25	12,5	15,5	18	28	21	22	6	100	M12	50	78
H76640.TM14X..01	40	28	25	12,5	15,5	18	28	21	22	6	100	M14	A.R.	-

Inserire nei due punti . . del codice la lunghezza perno scelta.

LM = lunghezza massima stampabile **A.R.** = Lunghezze perno a richiesta con un minimo di 250 pezzi.

Sabbadin SRL
ARTICOLI TECNICI INDUSTRIALI
Tel: +39.051.969462
www.assabbadin.it info@assabbadin.it

VOLANTINO ZIGRINATO SCARICATO CON PERNO FILETTATO INOX

H766 CIN

+135° -20° | PA6 +GF | UL94 HB | RoHS 2011/65/EU

INOX

Materiale:
Poliammide rinforzata.
Resistente ad olii e grassi.

Superficie:
Satinata.

Colore:
Nero (RAL 9011).

Inserto:
Prigioniero filettato in acciaio inox (AISI 303).
(tolleranza filetto 6g).

RICHIESTE SPECIALI:

- Su richiesta e per quantità gli inserti possono essere forniti con lunghezze a richiesta.
- Su richiesta e per quantità colori come da tabella a pag. H-19.

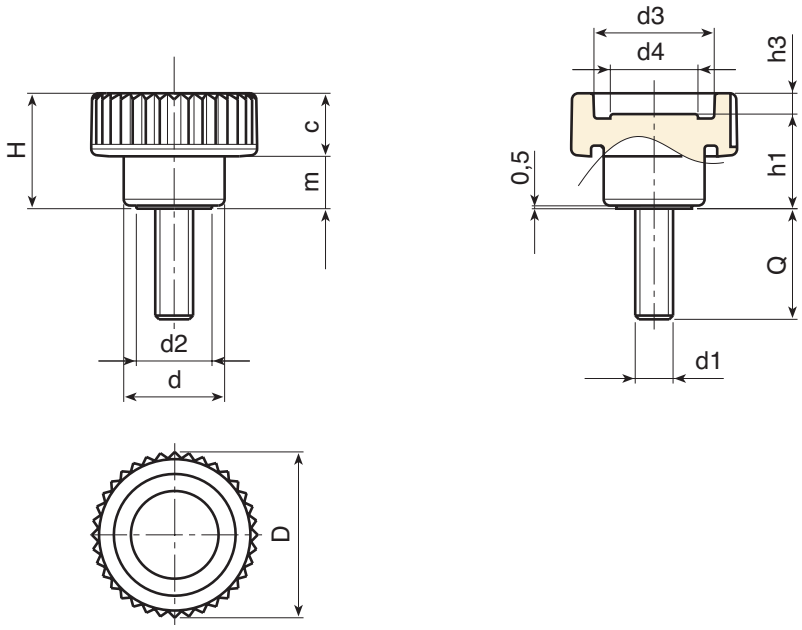

	art.	D	H	d	m	c	d2	d3	d4	h1	h3	LM	d1 6g	Q	g
●	H76615.TM04X..01CIN	15	10,5	10	4,5	6	8	10	7,5	8,5	2	40	M04	A.R.	-
●	H76615.TM05X..01CIN	15	10,5	10	4,5	6	8	10	7,5	8,5	2	40	M05	A.R.	-
●	H76621.TM05X1601CIN	21	15	13	6,5	8,5	9,5	15	10,5	12,5	2,5	40	M05	16	9,5
●	H76621.TM06X..01CIN	21	15	13	6,5	8,5	9,5	15	10,5	12,5	2,5	40	M06	A.R.	-
●	H76626.TM06X..01CIN	26	18	16	8,5	9,5	12	19	13	15	3	80	M06	A.R.	-
●	H76626.TM08X2001CIN	26	18	16	8,5	9,5	12	19	13	15	3	80	M08	20	16,5
●	H76633.TM08X4001CIN	32	23	20	10,5	12,5	15	23	16	18	5	80	M08	40	36
●	H76633.TM10X..01CIN	32	23	20	10,5	12,5	15	23	16	18	5	80	M10	A.R.	-
●	H76640.TM08X..01CIN	40	28	25	12,5	15,5	18	28	21	22	6	100	M08	A.R.	-
●	H76640.TM10X..01CIN	40	28	25	12,5	15,5	18	28	21	22	6	100	M10	A.R.	-
●	H76640.TM12X..01CIN	40	28	25	12,5	15,5	18	28	21	22	6	100	M12	A.R.	-
●	H76640.TM14X..01CIN	40	28	25	12,5	15,5	18	28	21	22	6	100	M14	A.R.	-

Inserire nei due punti . . del codice la lunghezza perno scelta.

LM = lunghezza massima stampabile **A.R.** = Lunghezze perno a richiesta con un minimo di 250 pezzi.

Disponibilità a magazzino in %
( ) 90%(●) 40%(●) 5%(●)

H767

+135° -20° | PA6 +GF | UL94 HB | RoHS 2011/65/EU

VOLANTINO ZIGRINATO SCARICATO CON BOCCOLA FILETTATA CIECA

Materiale:
Poliammide rinforzata.
Resistente ad olii e grassi.

Superficie:
Satinata.

Colore:
Nero (RAL 9011).

Inserto:
Boccola con foro filettato cieco in ottone.
(tolleranza filetto 6H).

RICHIESTE SPECIALI:

- Su richiesta e per quantità gli inserti possono essere forniti in materiale diverso.
- Su richiesta e per quantità colori come da tabella a pag. H-19.

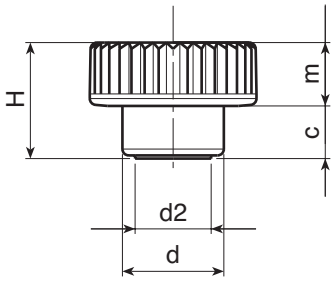

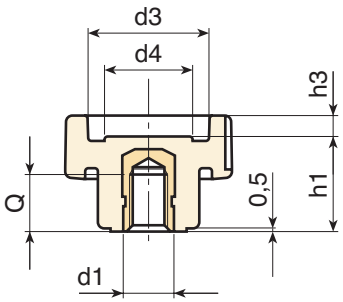

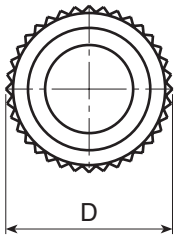

	art.	D	H	d	m	c	d2	d3	d4	h1	h3	d1 6H	Q	g
●	H76721.TM0501	21	15	13	6,5	8,5	9,5	15	10,5	12,5	2,5	M05	7	5,5
●	H76721.TM0601	21	15	13	6,5	8,5	9,5	15	10,5	12,5	2,5	M06	7	6
●	H76726.TM0601	26	18	16	8,5	9,5	12	19	13	15	3	M06	9	8
●	H76726.TM0801	26	18	16	8,5	9,5	12	19	13	15	3	M08	8	8,5
●	H76733.TM0801	32	23	20	10,5	12,5	15	23	16	18	5	M08	11	15,5
●	H76733.TM1001	32	23	20	10,5	12,5	15	23	16	18	5	M10	10	16
●	H76740.TM0801	40	28	25	12,5	15,5	18	28	21	22	6	M08	14	27
●	H76740.TM1001	40	28	25	12,5	15,5	18	28	21	22	6	M10	14	28
●	H76740.TM1201	40	28	25	12,5	15,5	18	28	21	22	6	M12	12	29

Sabbadin SRL
ARTICOLI TECNICI INDUSTRIALI
Tel: +39.051.969462
www.assabbadin.it info@assabbadin.it

VOLANTINO ZIGRINATO PIENO CON BOCCOLA FILETTATA CIECA

H757

+135° -20° | PA6 +GF | UL94 HB | RoHS 2011/65/EU

Materiale:
Poliammide rinforzata.
Resistente ad olii e grassi.

Superficie:
Satinata.

Colore:
Nero (RAL 9011).

Inserto:
Boccola con foro filettato cieco in ottone.
(tolleranza filetto 6H).

RICHIESTE SPECIALI:

- Su richiesta e per quantità gli inserti possono essere forniti in materiale diverso.
- Su richiesta e per quantità colori come da tabella a pag. H-19.

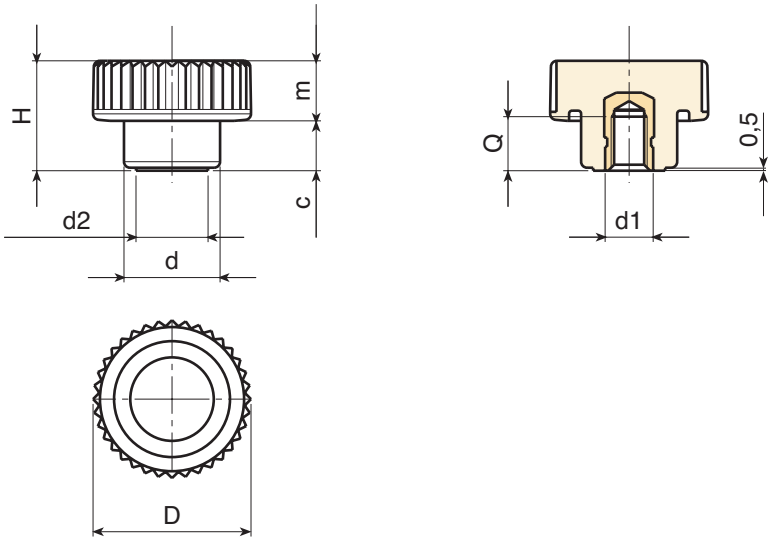

	art.	D	H	d	m	c	d2	d1 6H	Q	g
●	H75726.TM0501	26	18	16	8,5	9,5	12	M05	6	9
●	H75726.TM0601	26	18	16	8,5	9,5	12	M06	9	10
●	H75726.TM0801	26	18	16	8,5	9,5	12	M08	8	11

H753

+135° -20° | PA6 +GF | UL94 HB | RoHS 2011/65/EU

VOLANTINO ZIGRINATO PIENO CON PERNO FILETTATO

Materiale:
Poliammide rinforzata.
Resistente ad olii e grassi.

Superficie:
Satinata.

Colore:
Nero (RAL 9011).

Inserto:
Prigioniero filettato in acciaio zincato.
(tolleranza filetto 6g).

RICHIESTE SPECIALI:

- Su richiesta e per quantità gli inserti possono essere forniti con lunghezze a richiesta.
- Su richiesta e per quantità gli inserti possono essere forniti in materiale diverso.
- Su richiesta e per quantità colori come da tabella a pag. H-19.

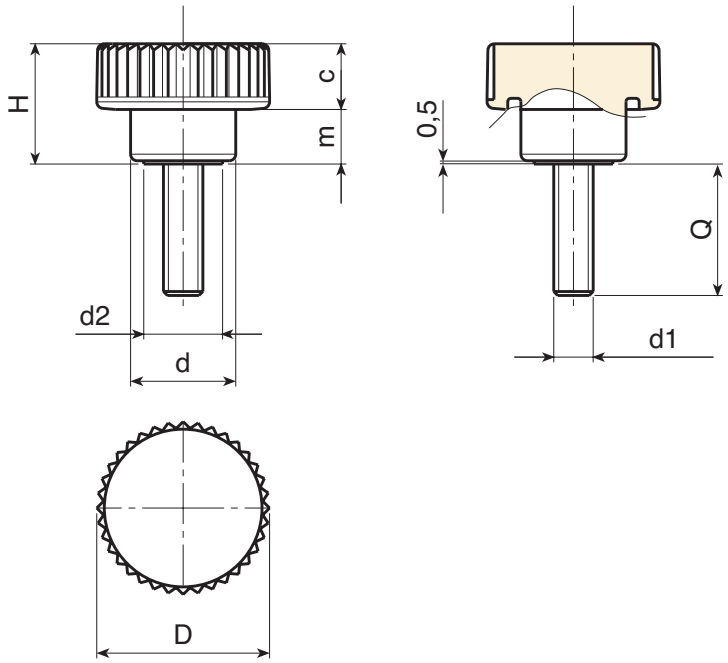

	art.	D	H	d	m	c	d2	LM	d1 6g	Q	g
	H75326.TM05X..01	**26**	18	16	8,5	9,5	12	50	**M05**	**A.R.**	-
	H75326.TM06X..01	**26**	18	16	8,5	9,5	12	50	**M06**	20-25	13-14
	H75326.TM08X..01	**26**	18	16	8,5	9,5	12	50	**M08**	20-30	20-22

Inserire nei due punti . . del codice la lunghezza perno scelta.

LM = lunghezza massima stampabile **A.R.** = Lunghezze perno a richiesta con un minimo di 250 pezzi.

Sabbadin SRL
ARTICOLI TECNICI INDUSTRIALI
Tel: +39.051.969462
www.assabbadin.it info@assabbadin.it

VOLANTINO ZIGRINATO CON MOZZO CON BOCCOLA FILETTATA CIECA

H758

+135° -20° | PA6 +GF | UL94 HB | RoHS 2011/65/EU

Materiale:
Poliammide rinforzata.
Resistente ad olii e grassi.

Superficie:
Satinata.

Colore:
Nero (RAL 9011).

Inserto:
Boccola con foro filettato passante in ottone.
(tolleranza filetto 6H).

RICHIESTE SPECIALI:

- Su richiesta e per quantità gli inserti possono essere forniti in materiale diverso.
- Su richiesta e per quantità colori come da tabella a pag. H-19.

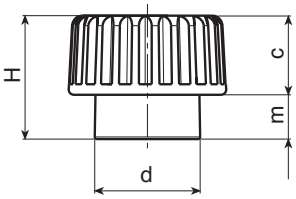

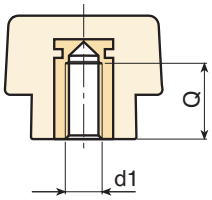

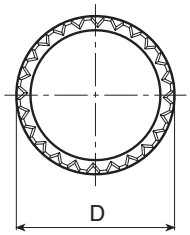

	art.	D	H	d	m	c	d1 6H	Q	g
●	H75815.TM0401	15	12	10	4,5	7,5	M04	7	4
●	H75815.TM0501	15	12	10	4,5	7,5	M05	7	4
●	H75815.TM0601	15	12	10	4,5	7,5	M06	7	4

Disponibilità a magazzino in %
( ) 90%(●) 40%(●) 5%(●)

H759

+135° -20° | PA6 +GF | UL94 HB | RoHS 2011/65/EU

VOLANTINO ZIGRINATO CON MOZZO CON PERNO FILETTATO

Materiale:
Poliammide rinforzata.
Resistente ad olii e grassi.

Superficie:
Satinata.

Colore:
Nero (RAL 9011).

Inserto:
Prigioniero filettato in acciaio zincato.
(tolleranza filetto 6g).

RICHIESTE SPECIALI:

- Su richiesta e per quantità gli inserti possono essere forniti con lunghezze a richiesta.
- Su richiesta e per quantità gli inserti possono essere forniti in materiale diverso.
- Su richiesta e per quantità colori come da tabella a pag. H-19.

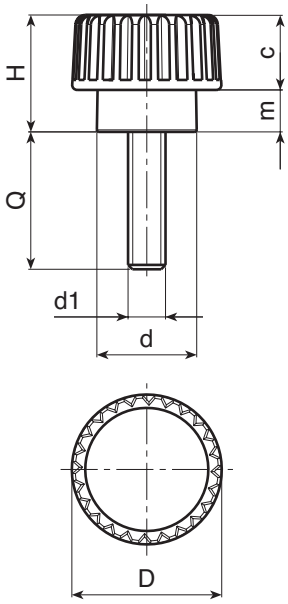

art.	D	H	d	m	c	LM	d1 6g	Q	g
H75915.TM03X..01	15	12	10	4,5	7,5	70	M03	11-24	3-3,5
H75915.TM04X2001	15	12	10	4,5	7,5	70	M04	10-20-30	3,5-4-4,5
H75915.TM05X..01	15	12	10	4,5	7,5	70	M05	10-16-20-30	4-4,5-5,5-6,5
H75915.TM06X..01	15	12	10	4,5	7,5	70	M06	10-16-20	5-6-7,5

Inserire nei due punti . . del codice la lunghezza perno scelta. Lunghezze perno a richiesta con un minimo di 250 pezzi.

LM = lunghezza massima stampabile

VOLANTINO ZIGRINATO CON PERNO FILETTATO

H760

+135° -20° | PA6 +GF | UL94 HB | RoHS 2011/65/EU

Materiale:
Poliammide rinforzata.
Resistente ad olii e grassi.

Superficie:
Satinata.

Colore:
Nero (RAL 9011).

Inserto:
Prigioniero filettato in acciaio zincato.
(tolleranza filetto 6g).

RICHIESTE SPECIALI:

- Su richiesta e per quantità gli inserti possono essere forniti con lunghezze a richiesta.
- Su richiesta e per quantità gli inserti possono essere forniti in materiale diverso.
- Su richiesta e per quantità colori come da tabella a pag. H-19.

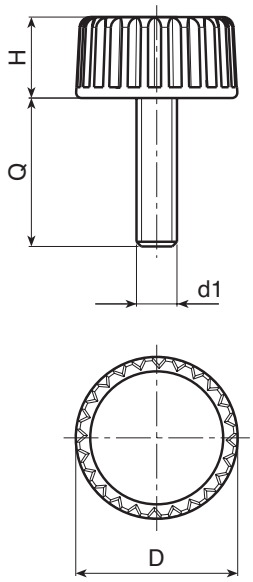

	art.	D	H	LM	d1 6g	Q	g
	H76015.TM04X..01	15	8	77	M04	13-15-19-24	2-2-2,5-3
	H76015.TM05X..01	15	8	77	M05	15-19-24-29	4-4,5-5-5,5
	H76015.TM06X..01	15	8	77	M06	15-19-24-29	5,5-6,5-7-7,5

Inserire nei due punti . . del codice la lunghezza perno scelta. Lunghezze perno a richiesta con un minimo di 250 pezzi.

LM = lunghezza massima stampabile

H770

+135° -20° | PA6 +GF | UL94 HB | RoHS 2011/65/EU

POMELLO ZIGRINATO CON BOCCOLA FILETTATA CIECA

Materiale:
Poliammide rinforzata.
Resistente ad olii e grassi.

Superficie:
Satinata.

Colore:
Nero (RAL 9011).

Inserto:
Boccola con foro filettato cieco in ottone.
(tolleranza filetto 6H).

RICHIESTE SPECIALI:

- Su richiesta e per quantità gli inserti possono essere forniti in materiale diverso.
- Su richiesta e per quantità colori come da tabella a pag. H-19.

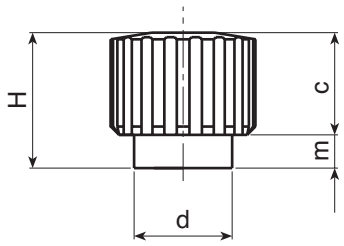

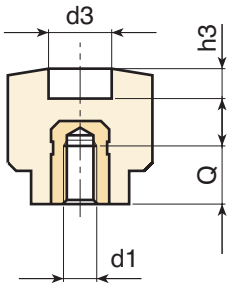

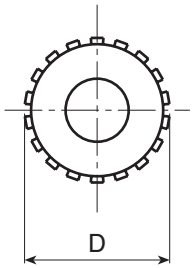

	art.	D	H	d	m	c	d3	h3	d1 6H	Q	g
●	H77018.TM0401	17,5	17,5	12	4	13,5	9	5	M04	7	5
●	H77018.TM0501	17,5	17,5	12	4	13,5	9	5	M05	7	5
●	H77018.TM0601	17,5	17,5	12	4	13,5	9	5	M06	7	5

POMELLO ZIGRINATO CON PERNO FILETTATO

H771

+135° -20° | PA6 +GF | UL94 HB | RoHS 2011/65/EU

Materiale:
Poliammide rinforzata.
Resistente ad olii e grassi.

Superficie:
Satinata.

Colore:
Nero (RAL 9011).

Inserto:
Prigioniero filettato in acciaio zincato.
(tolleranza filetto 6g).

RICHIESTE SPECIALI:

- Su richiesta e per quantità gli inserti possono essere forniti con lunghezze a richiesta.
- Su richiesta e per quantità gli inserti possono essere forniti in materiale diverso.
- Su richiesta e per quantità colori come da tabella a pag. H-19.

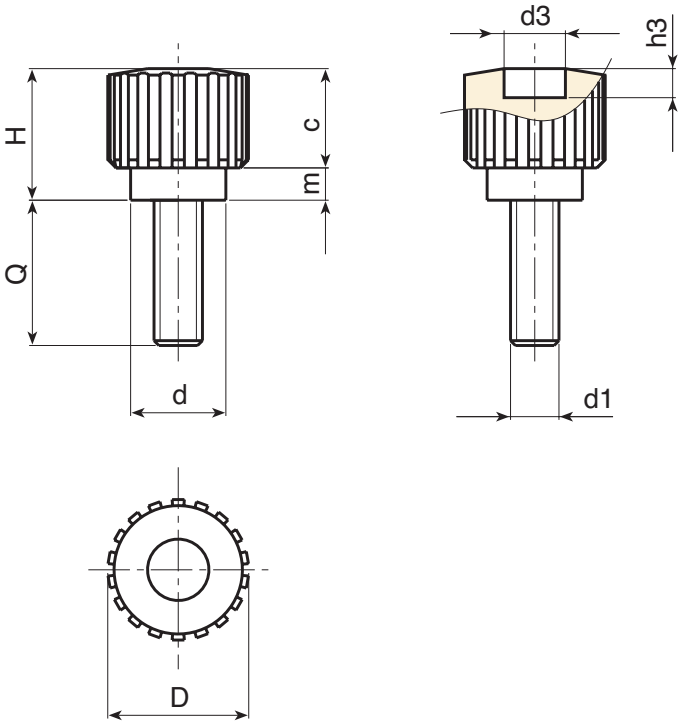

	art.	D	H	d	m	c	d3	h3	LM	d1 6g	Q	g
	H77118.TM04X..01	17,5	17,5	12	4	13,5	9	5	50	M04	10-16-30	6-6,5-8
	H77118.TM05X..01	17,5	17,5	12	4	13,5	9	5	60	M05	10-16-20	6,5-7-8
	H77118.TM06X..01	17,5	17,5	12	4	13,5	9	5	60	M06	16-20	8,5-9

Inserire nei due punti . . del codice la lunghezza perno scelta. Lunghezze perno a richiesta con un minimo di 250 pezzi.

LM = lunghezza massima stampabile

H772

+135° -20° | PA6 +GF | UL94 HB | RoHS 2011/65/EU

POMELLO ZIGRINATO CON BOCCOLA FILETTATA PASSANTE

Materiale:
Poliammide rinforzata.
Resistente ad olii e grassi.

Superficie:
Satinata.

Colore:
Nero (RAL 9011).

Inserto:
Boccola con foro filettato passante in ottone.
(tolleranza filetto 6H).

RICHIESTE SPECIALI:

- Su richiesta e per quantità gli inserti possono essere forniti in materiale diverso.
- Su richiesta e per quantità colori come da tabella a pag. H-19.

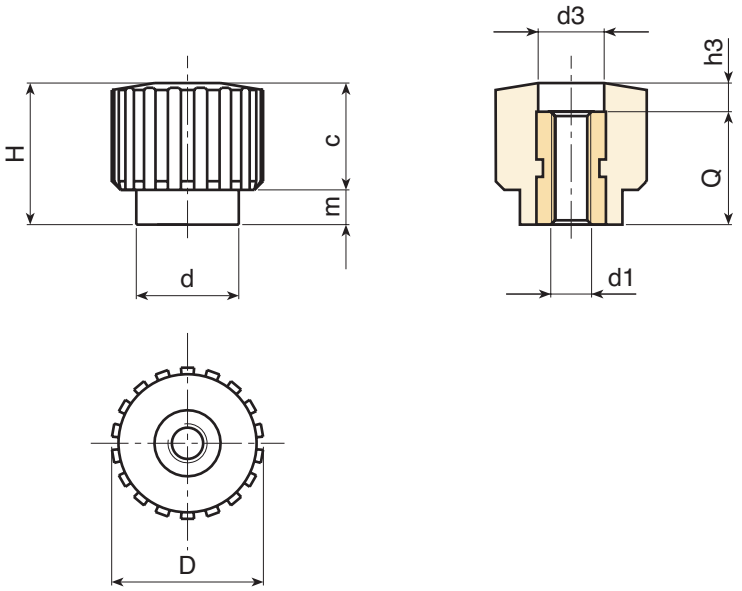

	art.	D	H	d	m	c	d3	h3	d1 6H	Q	g
●	H77218.TM0401	17,5	17,5	12	4	13,5	9	4,5	M04	13	5,5
●	H77218.TM0501	17,5	17,5	12	4	13,5	9	4,5	M05	13	5,5
●	H77218.TM0601	17,5	17,5	12	4	13,5	9	4,5	M06	13	5,5

POMELLO ZIGRINATO CON TAGLIO CACCIAVITE E CON BOCCOLA FILETTATA CIECA

H773

+135° -20° | PA6 +GF | UL94 HB | RoHS 2011/65/EU

Materiale:
Poliammide rinforzata.
Resistente ad olii e grassi.

Superficie:
Satinata.

Colore:
Nero (RAL 9011).

Inserto:
Boccola con foro filettato cieco in ottone.
(tolleranza filetto 6H).

RICHIESTE SPECIALI:

- Su richiesta e per quantità gli inserti possono essere forniti in materiale diverso.
- Su richiesta e per quantità colori come da tabella a pag. H-19.

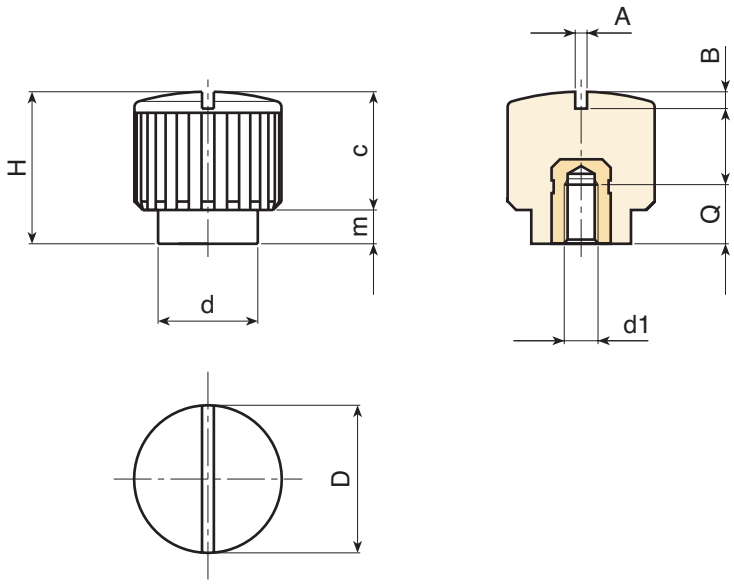

art.	D	H	d	m	c	A	B	d1 6H	Q	g
H77318.TM0401	17,5	18	12	4	14	1,2	1,5	M04	7	6,5
H77318.TM0501	17,5	18	12	4	14	1,2	1,5	M05	7	7
H77318.TM0601	17,5	18	12	4	14	1,2	1,5	M06	7	7

H774

+135° -20° | PA6 +GF | UL94 HB | RoHS 2011/65/EU

POMELLO ZIGRINATO CON TAGLIO CACCIAVITE E CON PERNO FILETTATO

Materiale:
Poliammide rinforzata.
Resistente ad olii e grassi.

Superficie:
Satinata.

Colore:
Nero (RAL 9011).

Inserto:
Prigioniero filettato in acciaio zincato.
(tolleranza filetto 6g).

RICHIESTE SPECIALI:

- Su richiesta e per quantità gli inserti possono essere forniti con lunghezze a richiesta.
- Su richiesta e per quantità gli inserti possono essere forniti in materiale diverso.
- Su richiesta e per quantità colori come da tabella a pag. H-19.

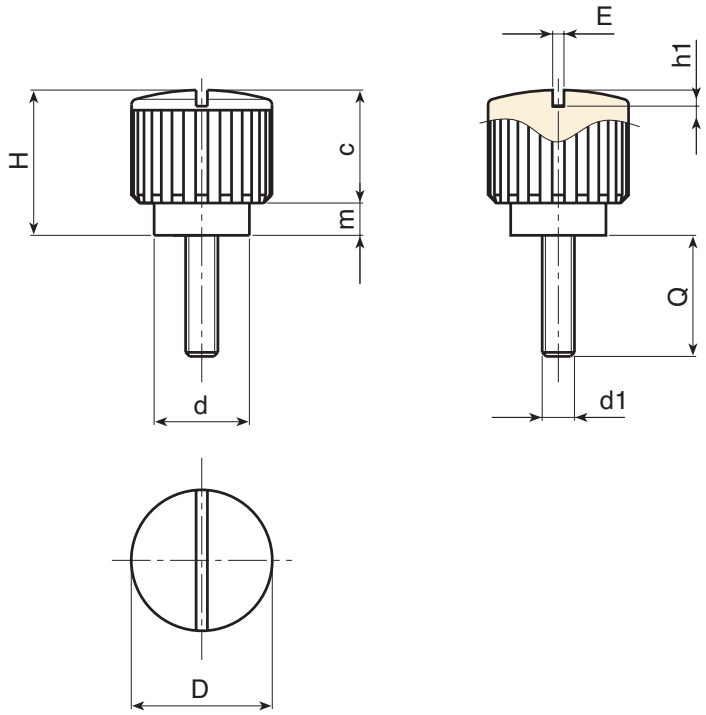

	art.	D	H	d	m	c	A	B	LM	d1 6g	Q	g
	H77418.TM04X3001	17,5	18	12	4	14	1,2	1,5	50	M04	30	7,5
	H77418.TM05X..01	17,5	18	12	4	14	1,2	1,5	60	M05	A.R.	-
	H77418.TM06X..01	17,5	18	12	4	14	1,2	1,5	60	M06	A.R.	-

Inserire nei due punti . . del codice la lunghezza perno scelta.

LM = lunghezza massima stampabile **A.R.** = Lunghezze perno a richiesta con un minimo di 250 pezzi.

Sabbadin SRL
ARTICOLI TECNICI INDUSTRIALI
Tel: +39.051.969462
www.assabbadin.it info@assabbadin.it

POMELLO ZIGRINATO CON TAGLIO CACCIAVITE E CON PERNO FILETTATO

H172

+135° -20° | PA6 +GF | UL94 HB | RoHS 2011/65/EU

Materiale:
Poliammide rinforzata.
Resistente ad olii e grassi.

Superficie:
Satinata.

Colore:
Nero (RAL 9011).

Inserto:
Prigioniero filettato in acciaio zincato.
(tolleranza filetto 6g).

RICHIESTE SPECIALI:

- Su richiesta e per quantità gli inserti possono essere forniti con lunghezze a richiesta.
- Su richiesta e per quantità gli inserti possono essere forniti in materiale diverso.
- Su richiesta e per quantità colori come da tabella a pag. H-19.

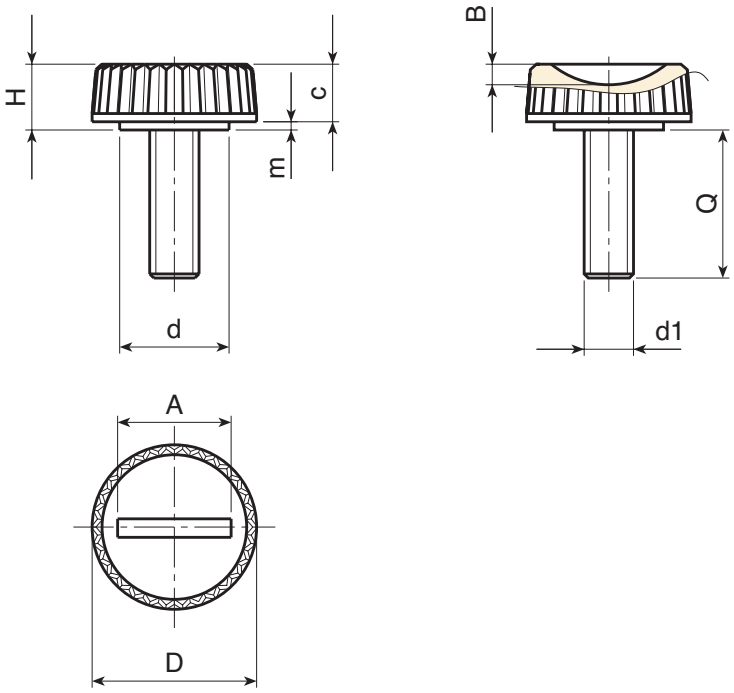

	art.	D	H	d	m	c	A	B	LM	d1 6g	Q	g
	H17220.TM06X..01	20	8	13,5	1	7	14	2,5	39	M06	A.R.	-

Inserire nei due punti . . del codice la lunghezza perno scelta. Lunghezze perno solo a richiesta con un minimo di 500 pezzi.

LM = lunghezza massima stampabile **A.R.** = a richiesta.

Disponibilità a magazzino in %
( ) 90%(●) 40%(●) 5%(●)

H171 CON

VOLANTINO ZIGRINATO CON MOZZO CORTO E BOCCOLA FILETTATA

+135° -20° | PA6 +GF | UL94 HB | RoHS 2011/65/EU

Materiale:
Poliammide rinforzata. Resistente ad olii e grassi.

Superficie: Satinata.

Colore: Nero (RAL 9011).

Inserto: Boccola con foro filettato passante in ottone. (tolleranza filetto 6H).

RICHIESTE SPECIALI:
- Nessuna.

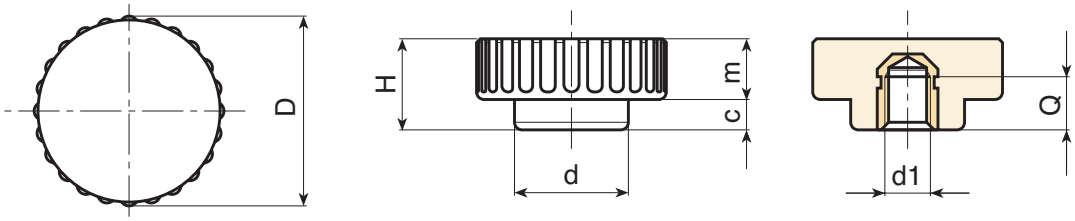

	art.	D	H	d	m	c	d1 6H	Q	g
●	H17125.TM0601CON	25	12	15,5	4	8	M06	7	7
●	H17125.TM0801CON	25	12	15,5	4	8	M06	7	8

H171

VOLANTINO ZIGRINATO CON MOZZO CORTO E PERNO FILETTATO

+135° -20° | PA6 +GF | UL94 HB | RoHS 2011/65/EU

Materiale:
Poliammide rinforzata. Resistente ad olii e grassi.

Superficie: Satinata.

Colore: Nero (RAL 9011).

Inserto: Prigioniero filettato in acciaio zincato. (tolleranza filetto 6g).

RICHIESTE SPECIALI:
- Su richiesta e per quantità gli inserti possono essere forniti con lunghezze a richiesta.

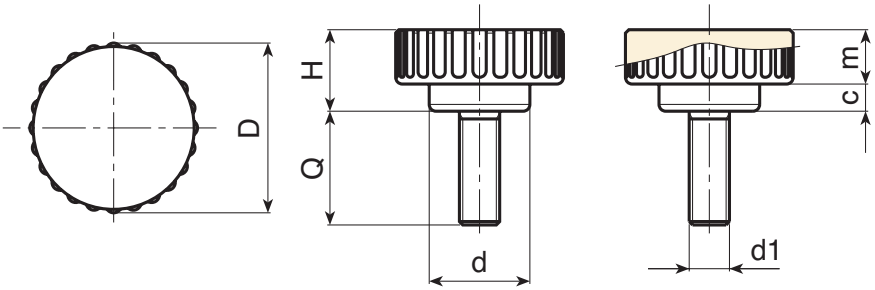

	art.	D	H	d	m	c	LM	d1 6g	Q	g
	H17125.TM06X2001	25	12	15,5	4	8	40	M06	20	11
	H17125.TM08X2001	25	12	15,5	4	8	40	M08	20	15

Lunghezze perno solo a richiesta con un minimo di 250 pezzi.

LM = lunghezza massima stampabile

TABELLA COLORI

COLORI CODIFICA RAL

Colore	RAL	Cod.
Nero	9011	01
Arancio	2004	02
Arancio	2011	03
Bianco	9010	04
Blue	5002	05
Blue	5005	06
Blue	5015	07
Blue	5018	19
Blue	5019	21
Blue	5010	22
Giallo	1007	09
Giallo	1021	10
Grigio	7024	12
Grigio	7035	13
Rosso	3000	16
Verde	6024	17

ALTRI COLORI

Colore	Ref.	Cod.
Bianco	-	52
Blue	-	53
Blue	pant. 645 U	54
Blue	pant. 300	55
Grigio	-	57
Grigio	-	59
Grigio	NCS 7500	60
Rosso	-	64
Rosso	-	65
Naturale	-	66
Verde	-	70
Marrone	-	71
Crema	-	72
Violetto	-	73

AS Sabbadin SRL

ARTICOLI TECNICI INDUSTRIALI

AS Sabbadin s.r.l.

Via G. Deledda, 3/2-3/3

Zona Industriale Corallo

Località Monteveglio

40053 VALSAMOGGIA (BO)

Tel: +39.051.969462

Fax +39.051.969162

info@assabbadin.it